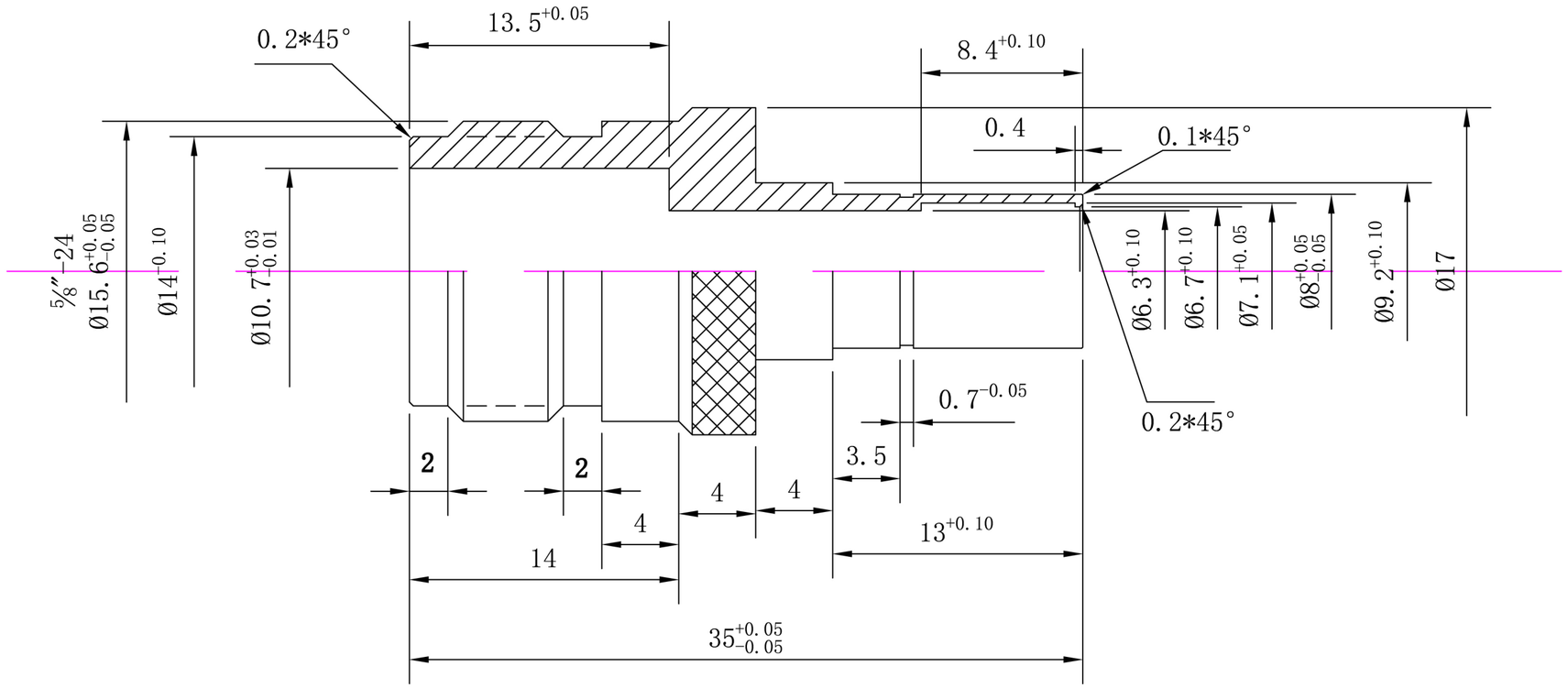

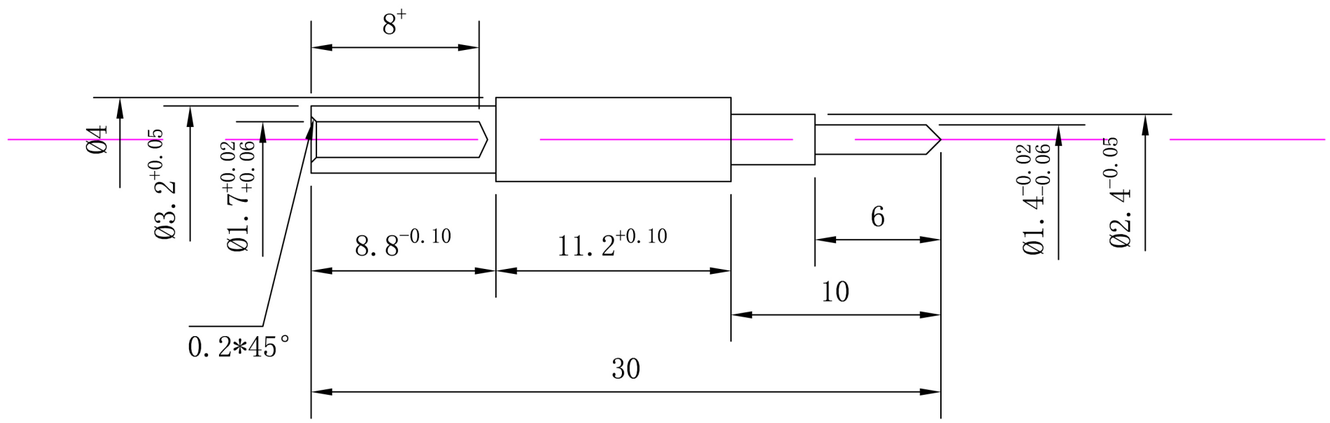

铣四槽

Show Me CABLES
an INFINITE brand

Title: N Female to TNC Male Adapter	
Part No: 731	设计
公司型号	审核
	批准